V1.1

Järjestelmäkaavio

BEST-6500 Senior

Yleinen lohkokaavio:

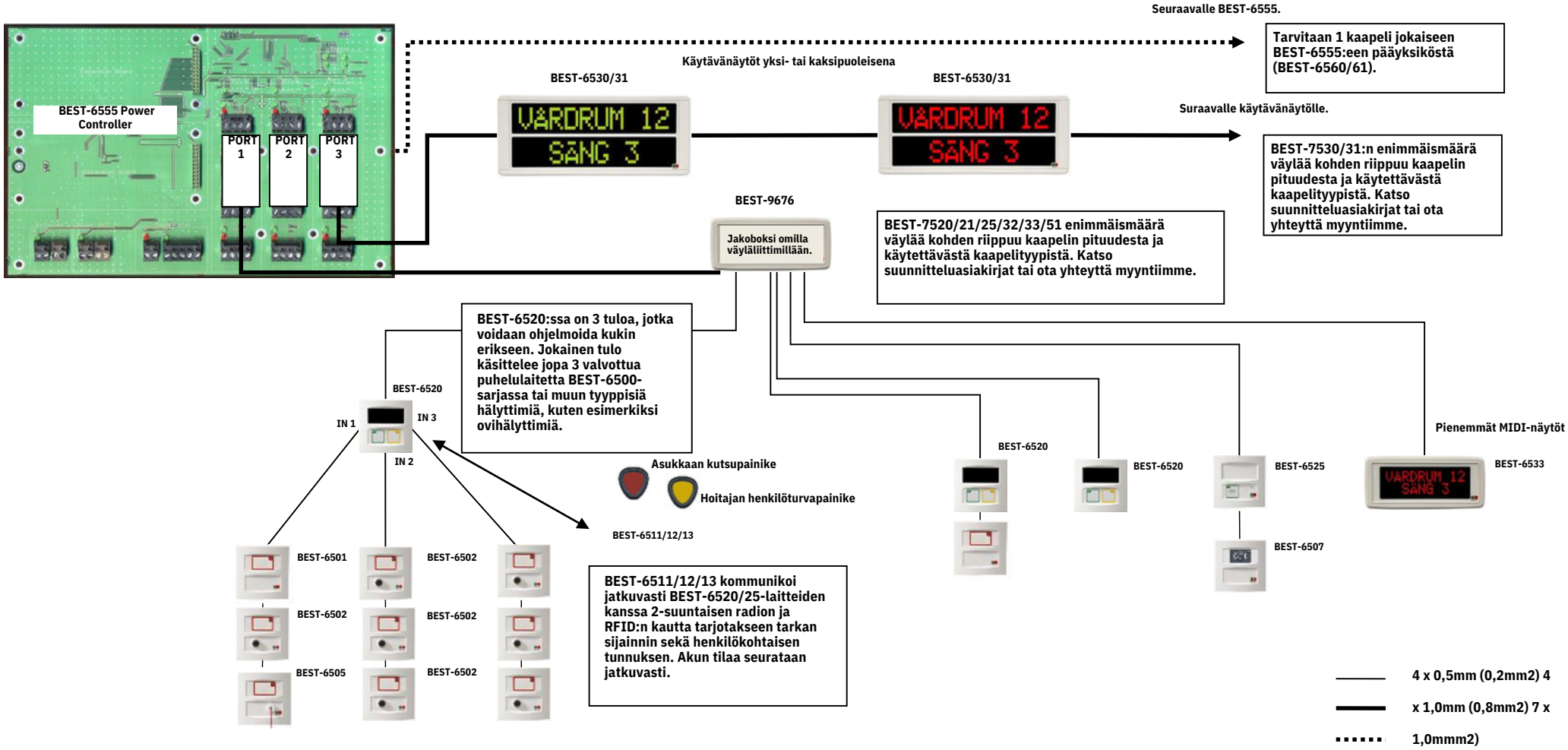

AVSEC COMMUNICATIONS OY

Viilarinkatu 4, 20320 TURKU - ÅBO - FINLAND