V1.1

# Blockschema

*BESTIQ 9800*

## Blockschema Allmänt:

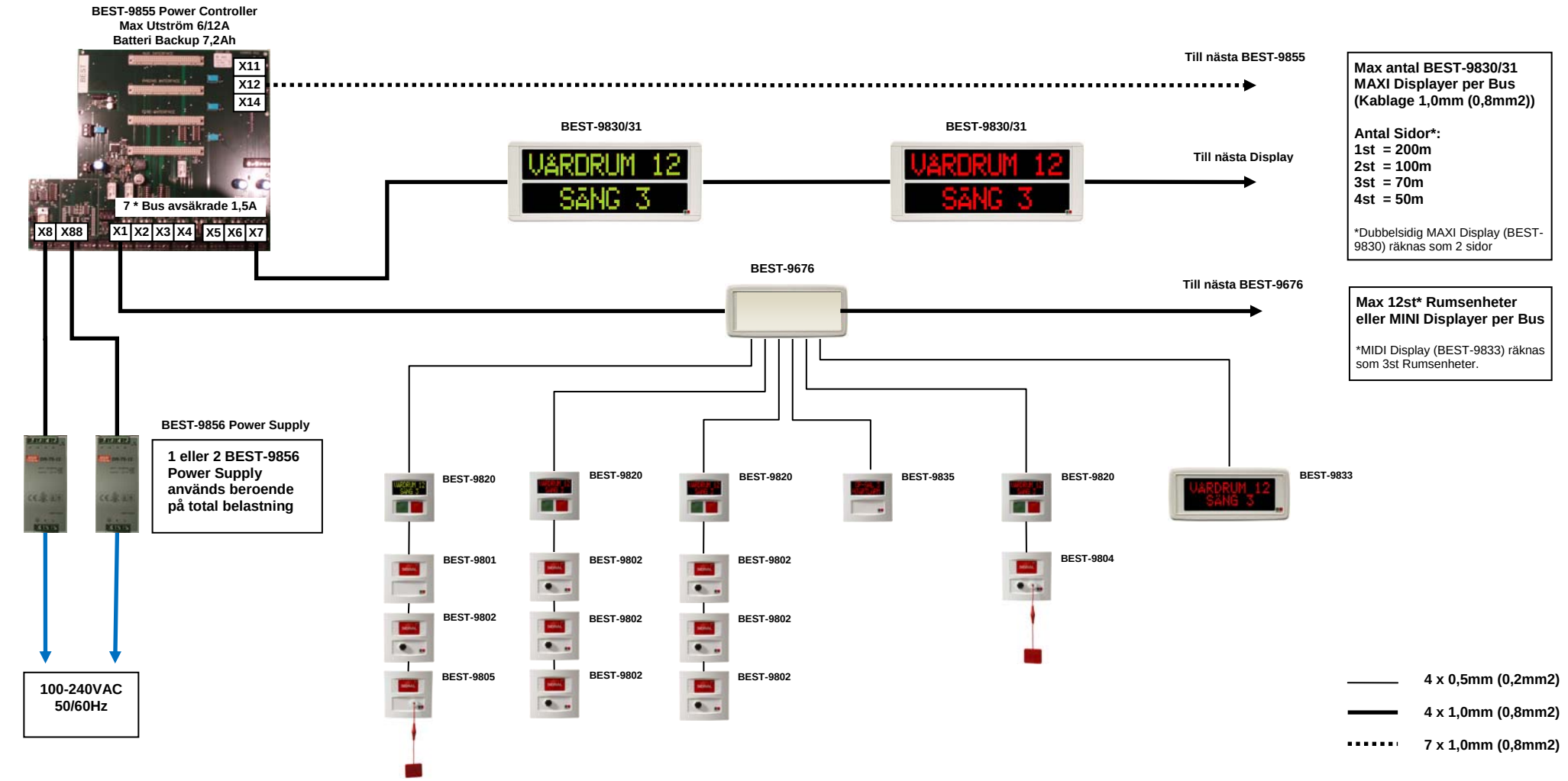


BEST TELEPRODUKTER AB Uggledalsvägen 19, 427 40 Billdal, Göteborg
Telefon 031-911 900 Telefax 031-911 960 E-mail: info@best.se